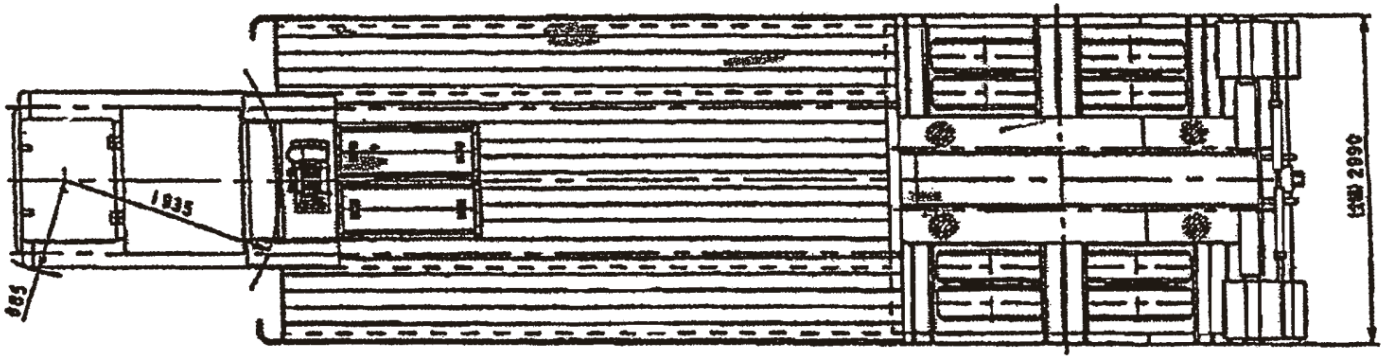

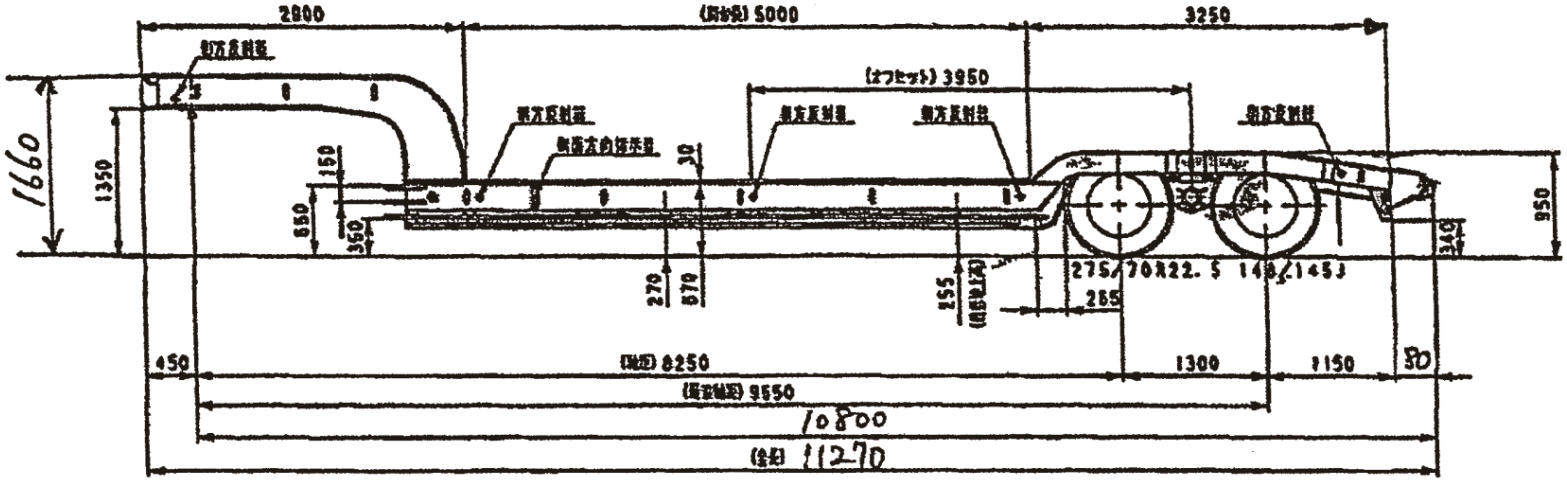

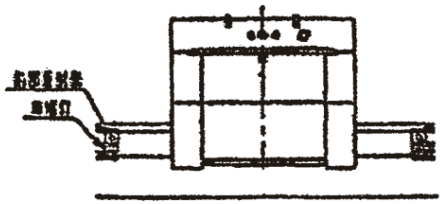

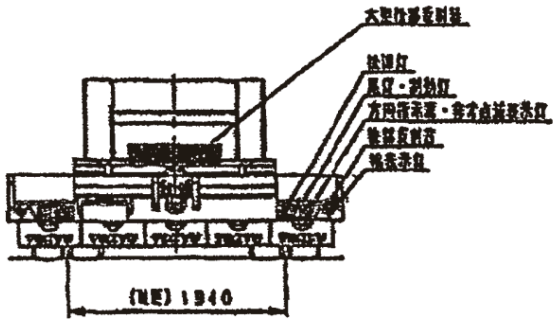

低床トレーラー（No.15）

TD2513改

積載量：25.00t